Haus A | Kellergeschoss | Kellerabteile

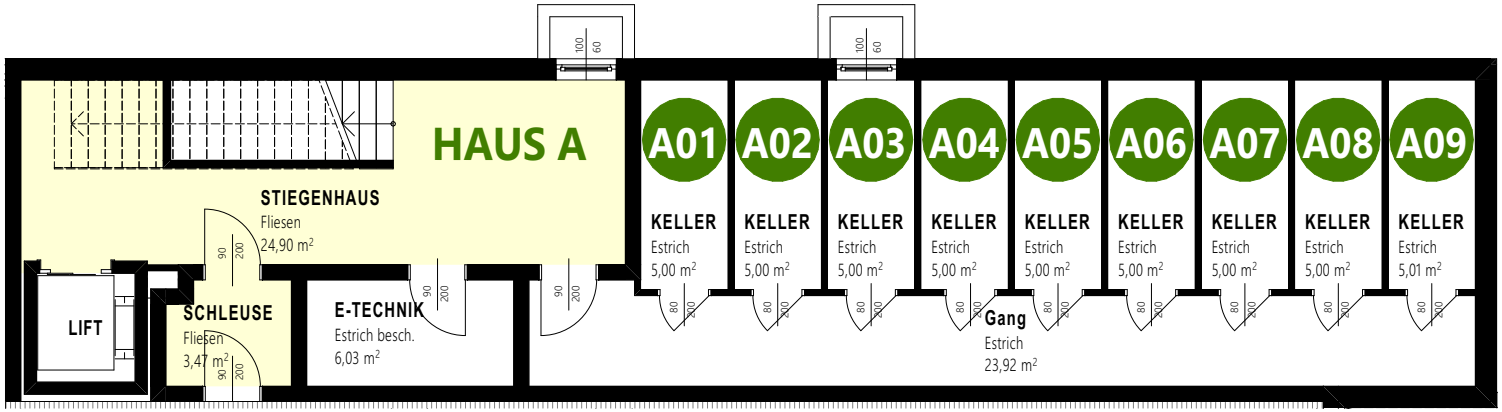

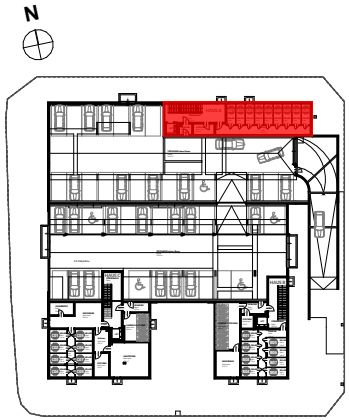

ÜBERSICHT (ohne Maßstab)